电池包冷却系统说明 - 系统图
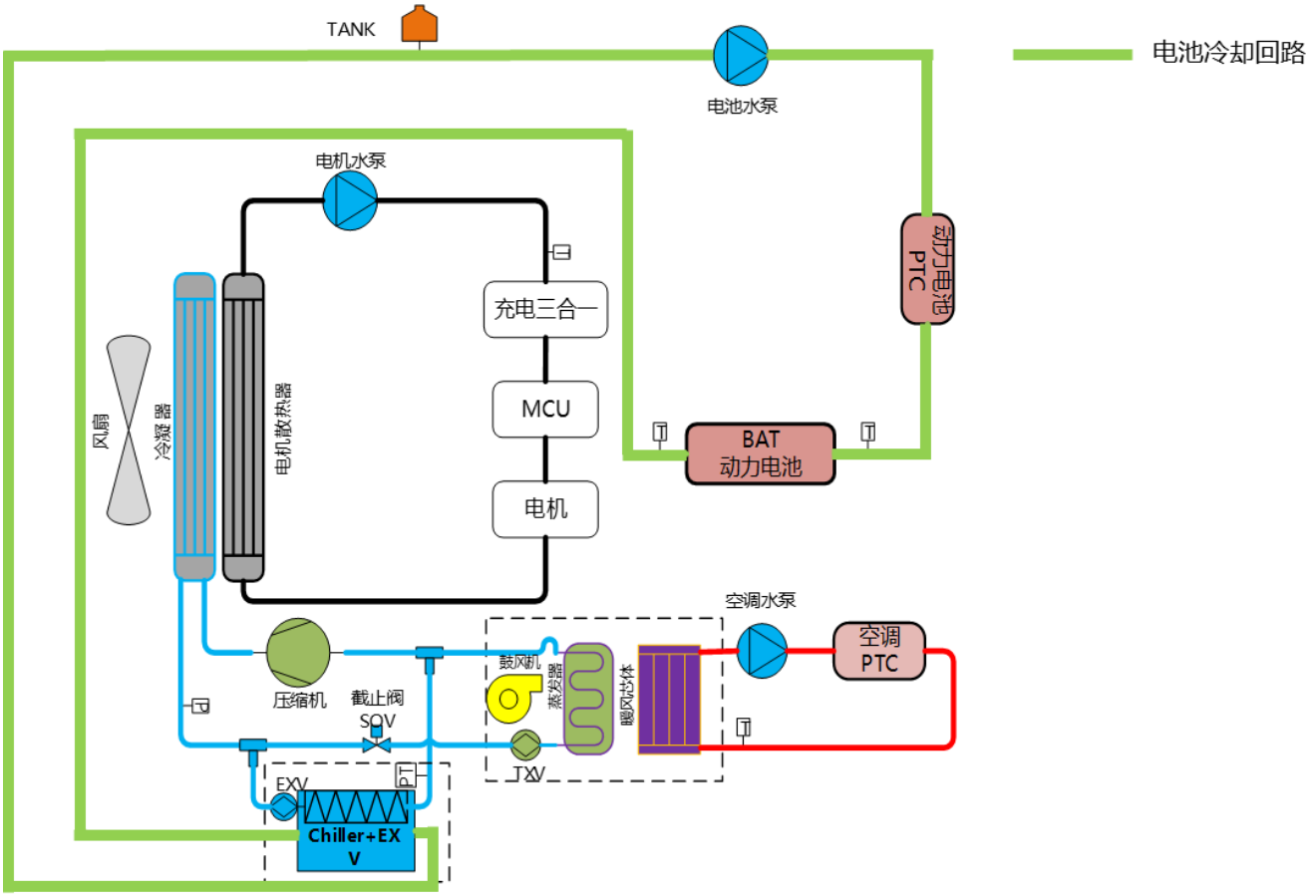
电池包冷却系统控制